SPECTRUM SLIMLINE MONTAJE EN PARED/ CHIMENEA ELÉCTRICA EMPOTRADA

Modelo# : ▬ SPS-50B ▬ SPS-60B ▬ SPS-74B ▬ SPS-100B

MANUAL DE PROPIETARIO

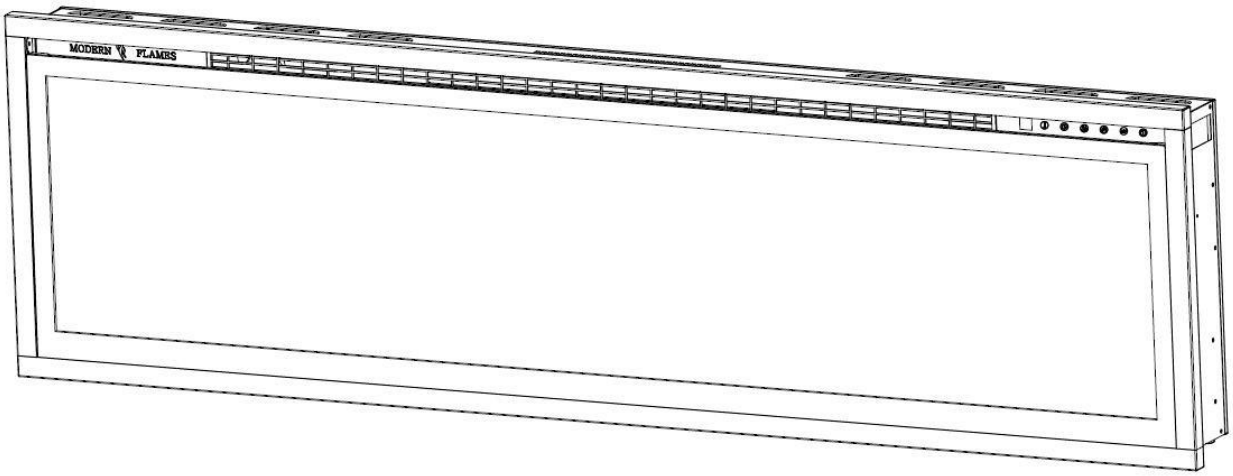

CA 120V 60Hz 1465W (5000BTUs)

⚠ **ADVERTENCIA**	Lea y entienda todo el manual del propietario, incluyendo toda la información de seguridad, antes de conectarse o usar este producto. Si no lo hace, podría resultar en incendio, descarga eléctrica o lesiones personales graves.

⚠ **PRECAUCIÓN**	Mantenga este manual del propietario para referencia futura. Si vende o regala este producto, asegúrese de que este manual acompaña a este producto.

AFFIX SERIAL NUMBER LABEL HERE
FOR FUTURE REFERENCE

C US

IMPORTANTE INFORMACIÓN DE SEGURIDAD

⚠ ADVERTENCIA

- **Lea todas las instrucciones antes de instalar o usar este calentador.**
- Este calentador es caliente cuando está en uso. Para evitar quemaduras, NO deje que la piel desnuda toque las superficies calientes. Si se proporciona, utilice asas al mover este calentador. Mantenga los materiales combustibles, tales como muebles, almohadas, ropa de cama, papeles, ropa y cortinas al menos 3 pies (0.9m) de la parte delantera del calentador, y mantenerlos alejados de los lados y la parte trasera.
- Es necesaria una precaución extrema cuando cualquier calentador es utilizado por o cerca de niños o inválidos y siempre que el calentador se deja en funcionamiento y desatendido.
- No opere ningún calentador después de que funcione mal. Desconecte la energía en el panel de servicio y tenga el calentador inspeccionado por un electricista de renombre antes de su reutilización.
- No usar en exterior**.**
- Para desconectar el calentador, apague los controles y apague la energía del circuito del calentador en el panel de desconexión principal (o active el interruptor de desconexión interno si se proporciona).
- No inserte ni permita que objetos extraños entren en ninguna abertura de ventilación o escape, ya que esto puede causar una descarga eléctrica, fuego o daño al calentador.
- Para prevenir un posible incendio, no bloquee las entradas de aire o el escape de ninguna manera.
- Un calentador tiene partes de arco caliente o chispas en el interior. No utilizar en áreas donde se utiliza gasolina, pintura, vapores inflamables, o líquidos se utilizan o se almacenan.
- Utilice este calentador sólo como se describe en este manual. Cualquier otro uso no recomendado por el fabricante puede causar fuego, descargas eléctricas o lesiones a las personas.
- Este calentador puede incluir una alarma audible o visual para advertir que las partes del calentador se están calentando excesivamente. Si la alarma suena (o se ilumina), apague inmediatamente el calentador e inspeccione si hay algún objeto encendido o adyacente al calentador que pueda haber bloqueado el flujo de aire o que haya causado altas temperaturas. NO ENCIENDA EL CALENTADOR CON LA ALARMA (O LA ILUMINACIÓN).
- SIEMPRE enchufe los calentadores directamente en un enchufe de pared/receptáculo. NUNCA utilice con un cable de extensión o un grifo de alimentación reubicable (enchufe/regleta de alimentación).
- NUNCA use este calentador en baños, lavaderos, o cualquier otro lugar donde el calentador podría caer en una bañera, piscina, convertirse en húmedo, o entrar en contacto con el agua.
- ¡EVITE EL FUEGO! Inspeccione regularmente todos los respiraderos de aire para asegurarse de que están libres de polvo, pelusa u otros bloqueos. Desenchufe la unidad y limpie con un vacío SOLAMENTE. NO enjuague o moje.
- SIEMPRE montar en soporte de pared antes de su uso. NO establecer en el suelo, u otra superficie, para su uso.
- NUNCA use un soporte para montaje en pared de otro fabricante.
- Este producto no está destinado a ser una fuente de calor primaria. Es sólo para el calor suplementario.
- ¡USO EN INTERIORES solamente! ¡NUNCA use este calentador al aire libre Hacerlo puede resultar en descargas eléctricas!
- SIEMPRE desconectar esta unidad de la fuente de alimentación antes de realizar cualquier montaje o limpieza, o antes de reubicar la chimenea eléctrica.

- NUNCA deje este calentador desatendido. SIEMPRE desenchufe este calentador cuando no esté en uso.
- SIEMPRE almacenar este calentador en un lugar seco. NUNCA utilizar la chimenea si se ha mojado.
- NUNCA enchufe este calentador en un enchufe que sea viejo, agrietado, o que tenga cables sueltos o conexiones. Enchufar este calentador a una salida defectuosa podría resultar en un arco eléctrico dentro de la salida que podría causar que la salida se recalentara o se incendiara.
- COMPRUEBE SIEMPRE su cable de calefacción y conexiones de enchufe con cada uso.

  i) ASEGÚRESE de que el enchufe se ajusta herméticamente a la salida. Conexiones de salida de pared defectuosas o enchufes sueltos pueden causar que la salida se sobrecaliente.

  ii) Los calentadores atraen más corriente que los aparatos pequeños. El sobrecalentamiento puede ocurrir incluso si no se ha producido con el uso de otros aparatos.

  iii) Durante el uso comprobar con frecuencia para ver si la salida del enchufe o placa frontal es CALIENTE.

  iv) Si la salida o placa frontal está CALIENTE, dejar de usar inmediatamente y tener un electricista calificado inspeccionar y/ o reemplazar las salidas defectuosas

- El cable de alimentación suministrado con el calentador tiene tres puntas: dos hojas planas (vivas y neutras) y un pasador redondo (tierra). Si un recipiente de 3 ranuras no está disponible, un adaptador DEBE ser utilizado. El adaptador DEBE estar conectado correctamente a la caja de salida (ver figura a la derecha). [NOTA: Adaptador NO INCLUIDO]

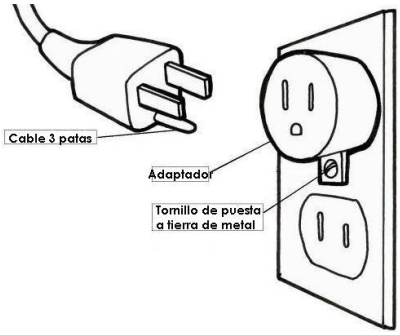

- GUARDE ESTAS INSTRUCCIONES

Preparación

Este producto incluye un panel de VIDRIO. Siempre tenga mucho cuidado al manipular vidrio. De no hacerlo, podrían producirse lesiones personales o daños a la propiedad.

Retire todas las piezas y el hardware del cartón y colóquelos en una superficie limpia, suave y seca. Las piezas y los pasos de montaje están agrupados para colgar o empotrar. Compruebe la lista de piezas para asegurarse de que no falta nada. Deseche los materiales de embalaje correctamente. Recicle siempre que sea posible.

Necesitará las siguientes herramientas (no incluidas): destornillador Phillips, buscador de espárragos, nivel, cinta métrica, taladro eléctrico, broca de madera ¼”, martillo.

Piezas y Hardware

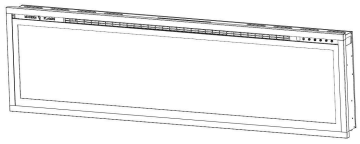

A – Chimenea

B – Tornillos

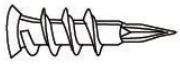

C – Anclaje de yeso

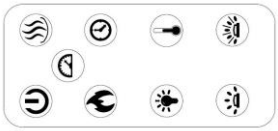

D- Control Remoto

E-Manual de Instrucciones

F-Soporte de muro

Fijado en la parte superior de la chimenea

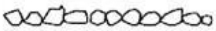

G-Cristales glaciares

H – Set de leños

I – Soporte de metal

Para empotrar en muro

J - Corchete "L"

Especificación y dimensión

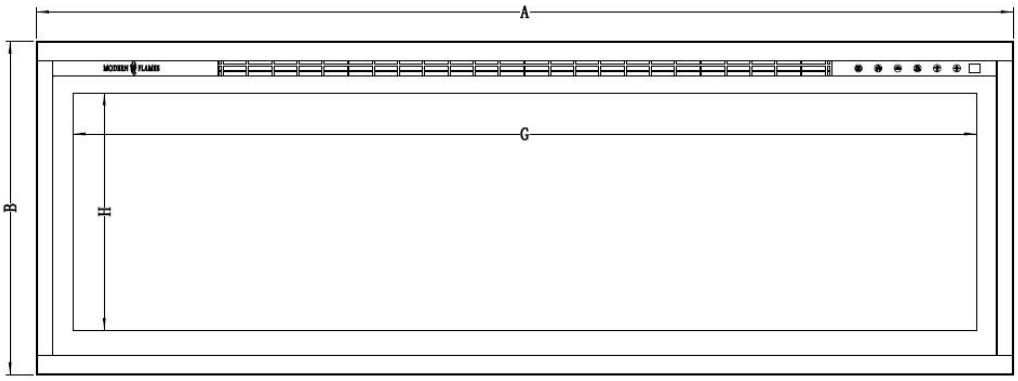

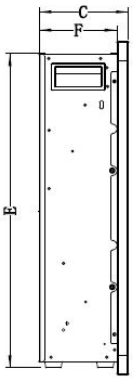

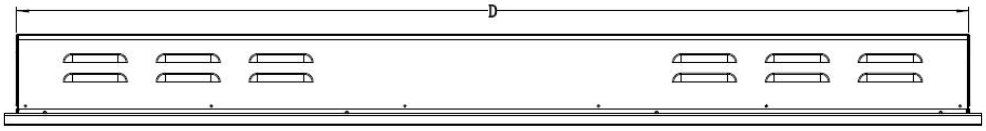

Dimensiones de								
Número de Modelo	**A**	**B**	**C**	**D**	**E**	**F**	**G**	**H**
SPS-50B	**49-3/4" [1262mm]**	**17" [430mm]**	**4- 5/8" [117mm]**	**48- 7/16" [1230mm]**	**15- 5/8" [397mm]**	**4" [101mm]**	**46" [1168mm]**	**12" [306mm]**
SPS-60B	**59-3/4" [1516mm]**	**17" [430mm]**	**4- 5/8" [117mm]**	**58- 7/16" [1484mm]**	**15- 5/8" [397mm]**	**4" [101mm]**	**56" [1422mm]**	**12" [306mm]**
SPS-74B	**73-3/4" [1872mm]**	**17" [430mm]**	**4- 5/8" [117mm]**	**72- 7/16" [1840mm]**	**15- 5/8" [397mm]**	**4" [101mm]**	**70" [1778mm]**	**12" [306mm]**
SPS-100B	**99-3/4" [2532mm]**	**17" [430mm]**	**4- 5/8" [117mm]**	**98- 7/16" [2500mm]**	**15- 5/8" [397mm]**	**4" [101mm]**	**96" [2438mm]**	**12" [306mm]**

Instalación y montaje

Su aparato es un aparato instalado en pared, empotrado y/o en chimenea. Seleccione un lugar adecuado que no sea susceptible a la humedad y que esté lejos de cortinas, muebles y áreas de alto tráfico.
NOTA: Siga todos los códigos eléctricos nacionales y locales.

AUTORIZACIÓN MÍNIMA PARA COMBUSTIBLES

Las mediciones se toman desde la parte frontal de vidrio.			
Fondo	**0"**	**Parte Superior**	**11.8" (300mm) a repisa**
Lados	**0"**	**Parte Superior**	**11.8" (300mm) a techo**
Parte trasera	**0"**		

REPISA MÍNIMA DE LA CHIMENEA

ADVERTENCIA

CUANDO SE UTILICE PINTURA O LACA PARA TERMINAR LA REPISA, LA PINTURA O LACA DEBE SER RESISTENTE AL CALOR PARA EVITAR LA DECOLORACIÓN.

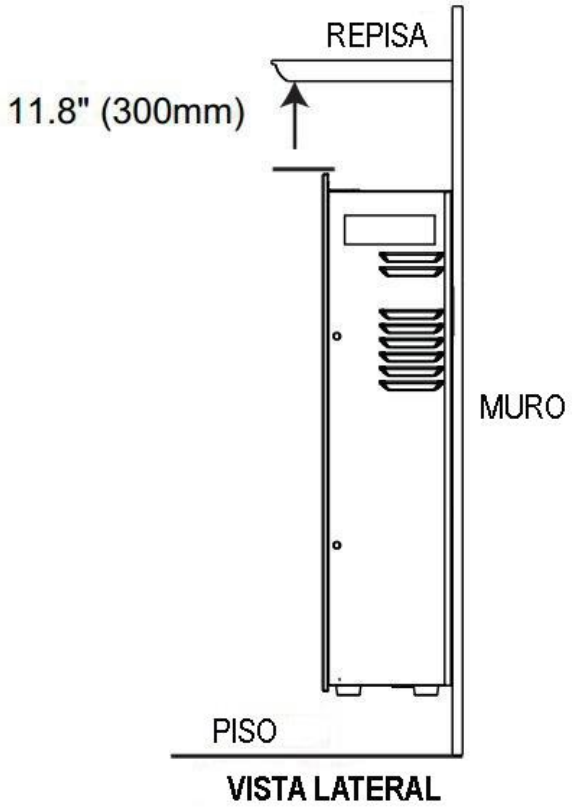

Eliminación de vidrio frontal / instalación

A. Con una mano sobre el cristal frontal para evitar que caiga, quitar los dos tornillos (1 por lado) del lado del aparato (Fig. 1-1). Deja los tornillos a un lado.

B. Levantar con cuidado el vidrio frontal y alejarlo del aparato (Fig. 1-2). Colocarlo boca abajo sobre una superficie suave y no abrasiva.

C. Invierta estos pasos para instalar el vidrio frontal.

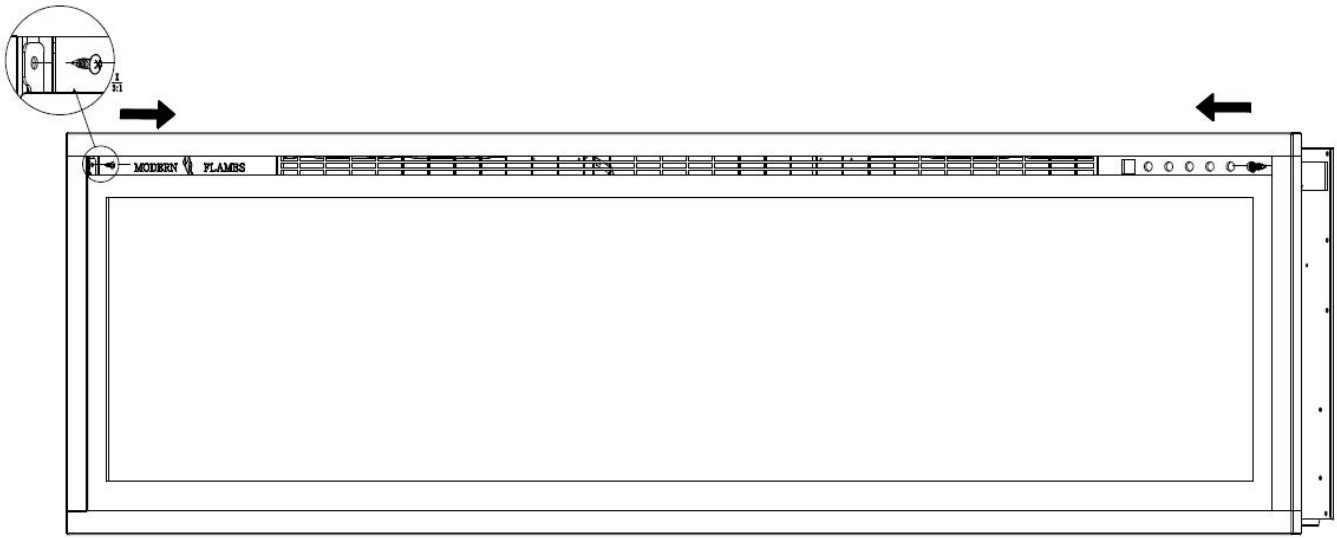

Fig. 1-1

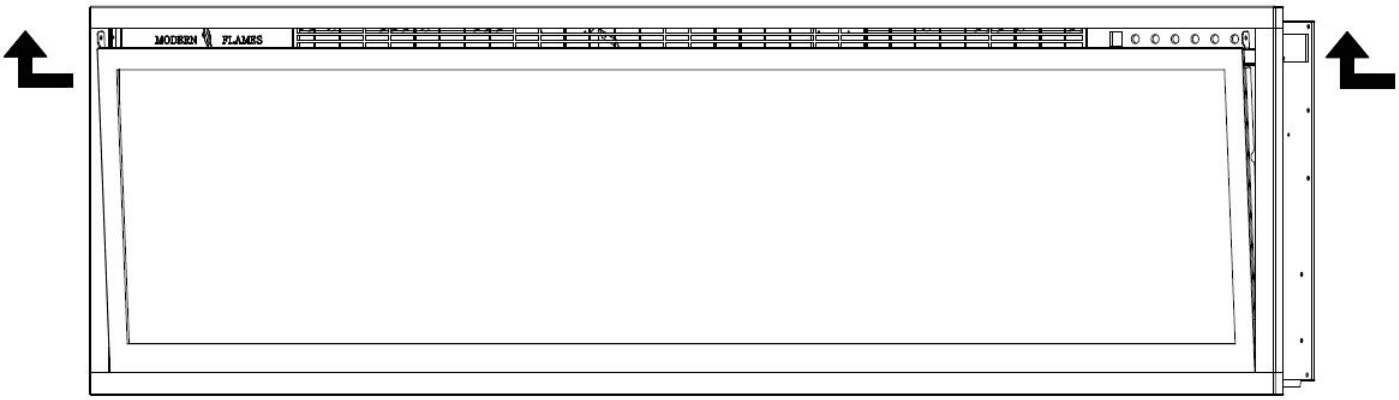

Fig. 1-2

Pre- instalación empotrada

Debido a los muchos materiales diferentes utilizados en diferentes paredes, es muy recomendable que consulte a su constructor local antes de instalar este aparato en la pared.

A. Seleccione un lugar que no sea propenso a la humedad y que esté ubicado por lo menos a 36 (94.1cm) de distancia de materiales combustibles como cortinas, muebles, ropa de cama, papel, etc.

B. Medir el aparato y crear un marco áspero con eléctrico (ver más abajo “marco”).

C. Retire el vidrio frontal (véase la sección “eliminación de vidrio frontal / instalación”).

D. Sujete el aparato para asegurarse de que quepa en el marco.

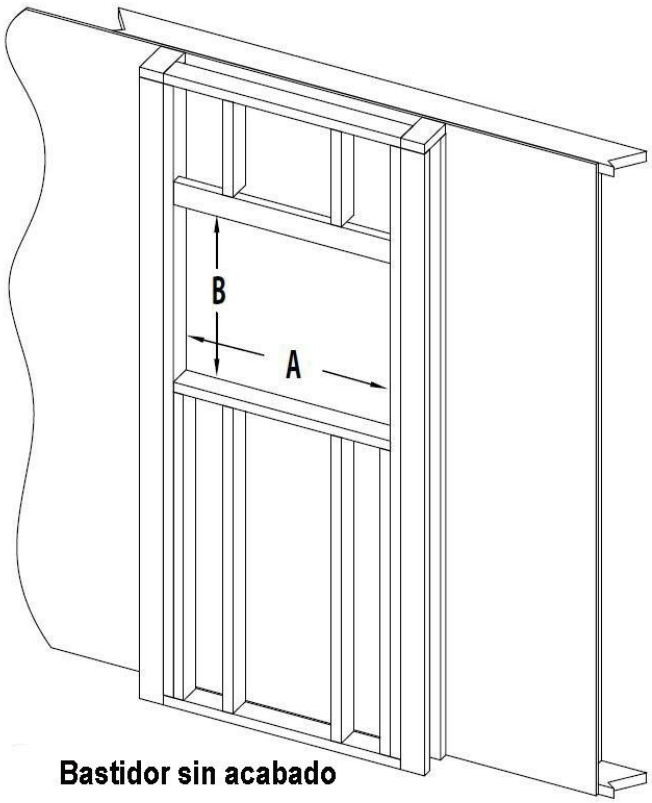

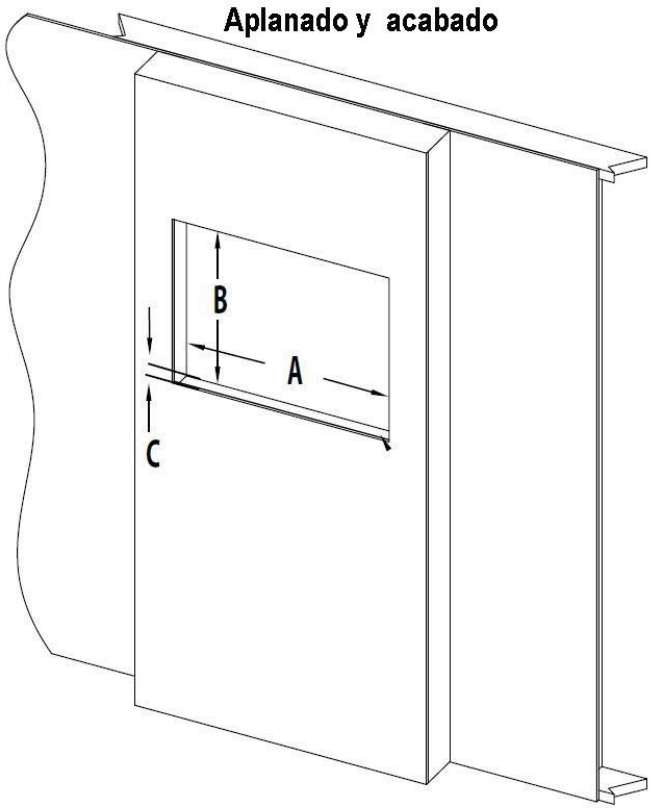

Tamaño agujero			
Número de Modelo	**A**	**B**	**C**
SPS-50B	**48- 3/4" [1238mm]**	**16" [406mm]**	**3-7/8”(98mm)**
SPS-60B	**58- 3/4" [1492mm]**	**16" [406mm]**	**3-7/8”(98mm)**
SPS-74B	**72- 3/4" [1848mm]**	**16" [406mm]**	**3-7/8”(98mm)**
SPS-100B	**98- 3/4" [2508mm]**	**16" [406mm]**	**3-7/8”(98mm)**

Instalación completamente empotrada

A. Retire el cable de alimentación y el cableado rígido completo (ver la sección de instalación de cableado rígido).

B. Marcar la posición de los tornillos según las dimensiones indicadas a continuación. **(Figura 2-1)**

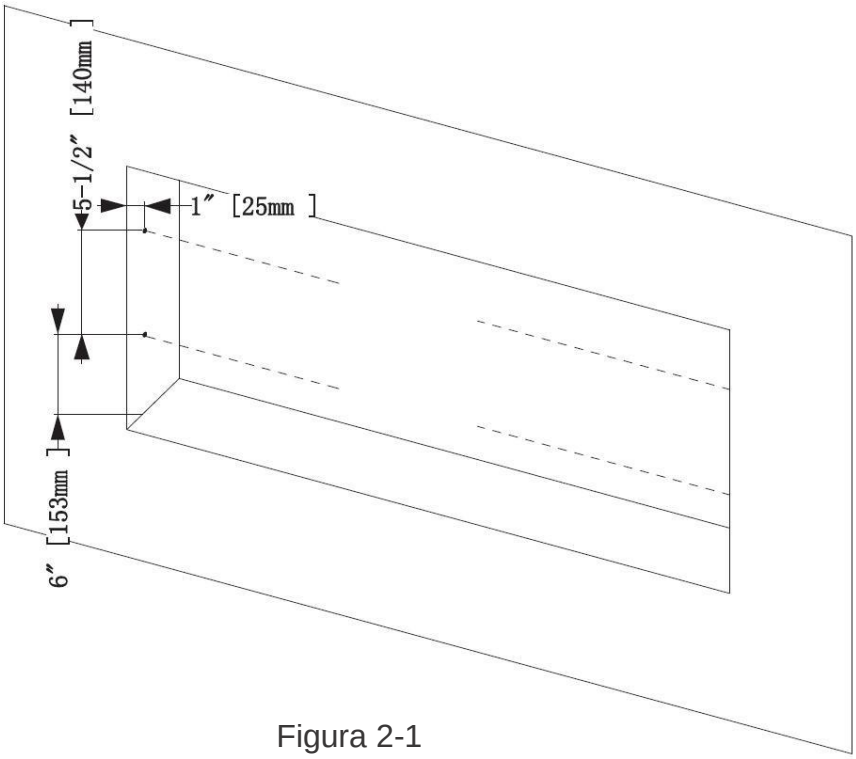

Figura 2-1

C. Fijar los dos soportes de metal (1 por lado), con 4 tornillos (suministrados) a través de perno de madera. **(Figura 2-2)**

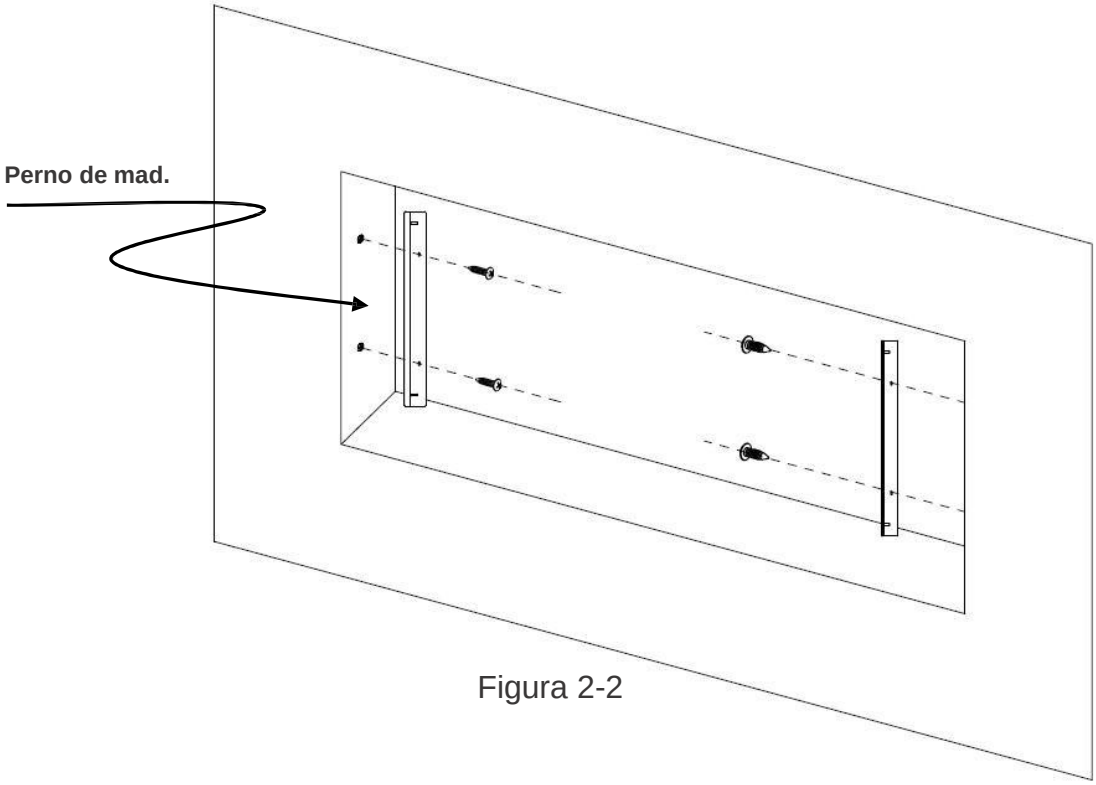

Figura 2-2

D. Retire los cuatro tornillos (2 por cada lado) del lado del aparato y retire los soportes (Fig. 2-3). Aparte el tornillo/los soportes.

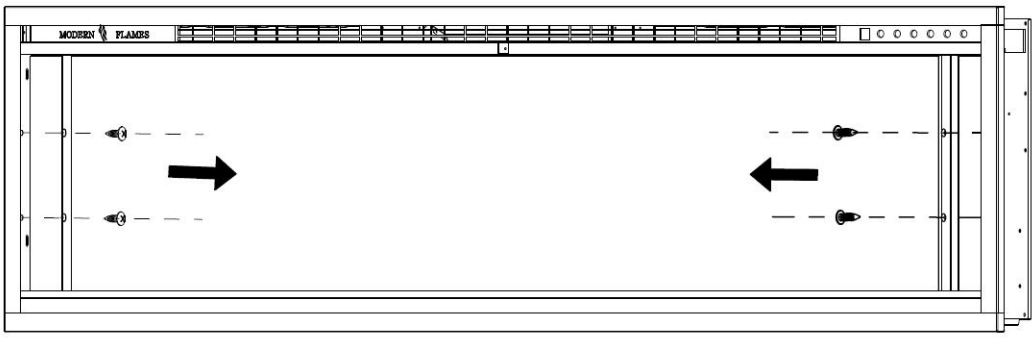

Figura 2-3

E. Insertar el aparato en el marco rugoso y luego asegurarlo mediante la instalación de 4 tornillos y dos soportes (suministrados) a través de los orificios laterales **(Fig. 2-4).**

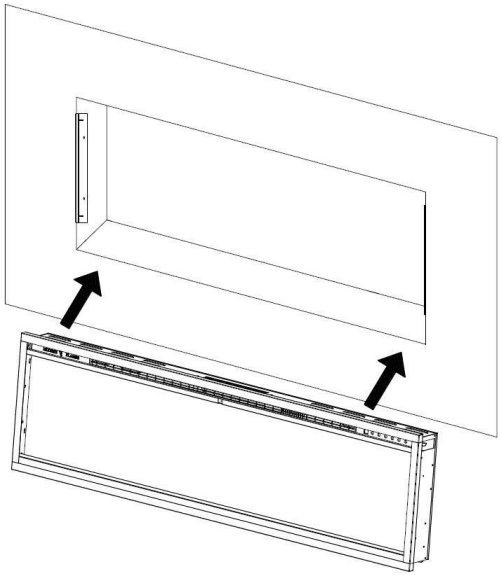

Figura 2-4

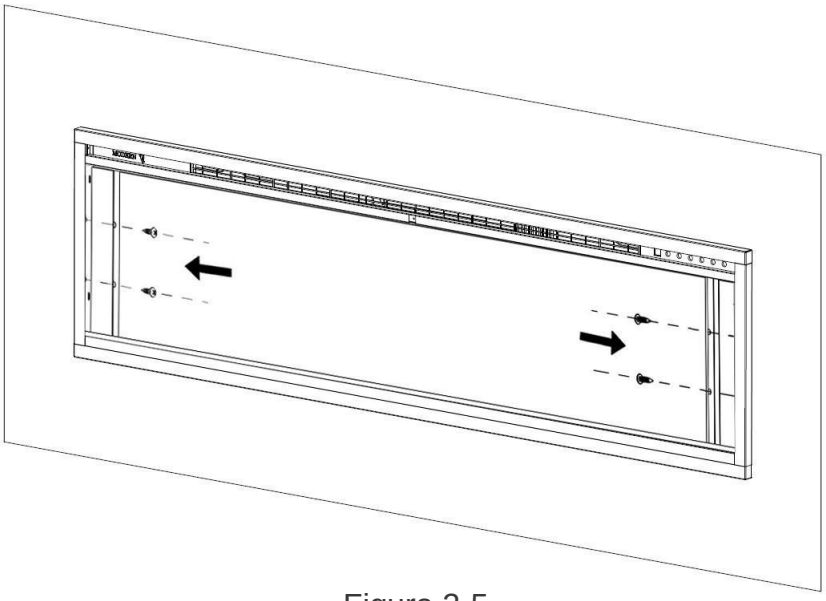

Figura 2-5

F. Instalar medios (ver la sección “instalación de medios”). Debe completar este paso antes de pasar al siguiente.

G. Volver a instalar el vidrio frontal

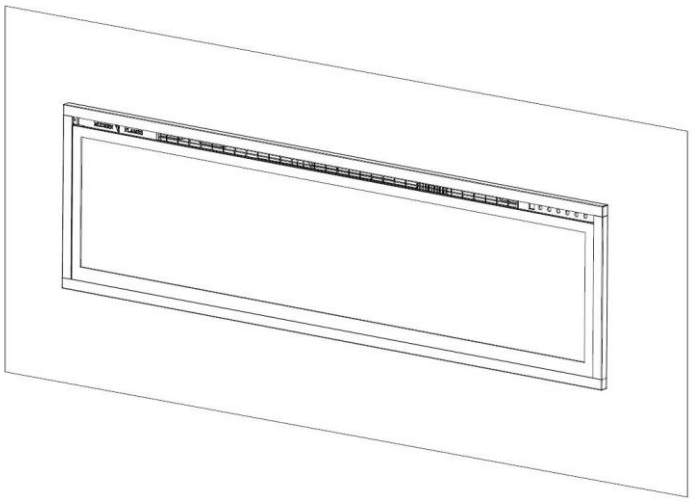

Instalación montada en muro

Debido a los muchos materiales diferentes utilizados en diferentes paredes, es muy recomendable que consulte a su constructor local antes de instalar este aparato en la pared.

A. Seleccione un lugar que no sea propenso a la humedad y que esté situado al menos a 36" (914 mm) de distancia de materiales combustibles como cortinas, muebles, ropa de cama, papel, etc.

B. Haga que dos personas sostengan el aparato contra la pared para determinar la ubicación final.

C. Coloque la unidad boca abajo sobre una superficie blanda y no abrasiva. Retire el soporte de la parte posterior de la unidad quitando los tornillos, consulte la Figura 1.

D. Marque la ubicación, luego monte los soportes en la pared usando los tornillos suministrados. Este soporte DEBE tener los ganchos hacia arriba y estar nivelado.

NOTA: Se recomienda encarecidamente que el soporte de montaje (E) sea atornillado en los espárragos de pared siempre que sea posible. Si no se pueden utilizar los pernos de pared, asegúrese de que los anclajes de plástico suministrados se utilizan para fijar el soporte a la pared y el soporte está adecuadamente asegurado.

E. Con el soporte de montaje de pared instalado tienen dos personas levantar el aparato e insertar los dos ganchos en el soporte en las dos ranuras en la parte posterior del aparato.

F. Comprobar la estabilidad del aparato asegurando que el soporte no se desprenda de la pared

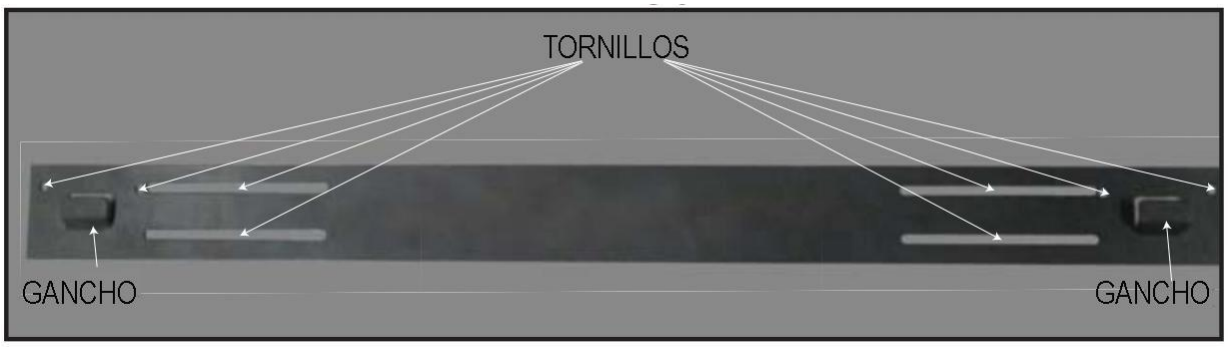

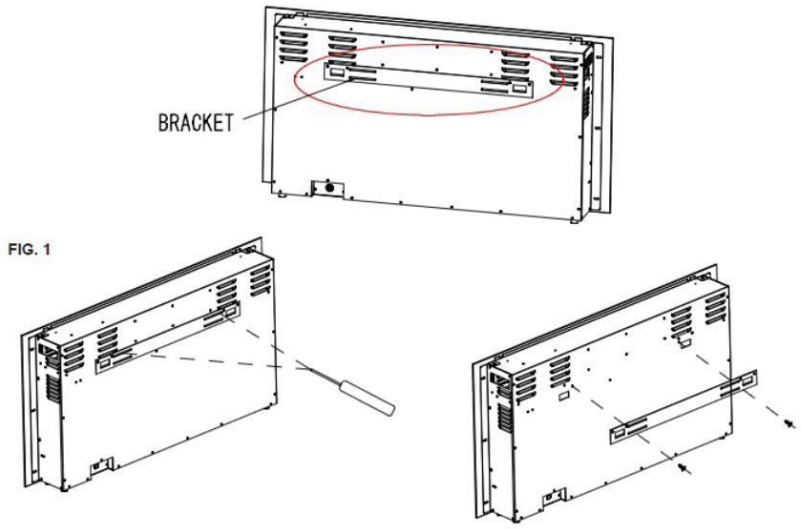

SPS-50B Soporte de muro
ilustrado

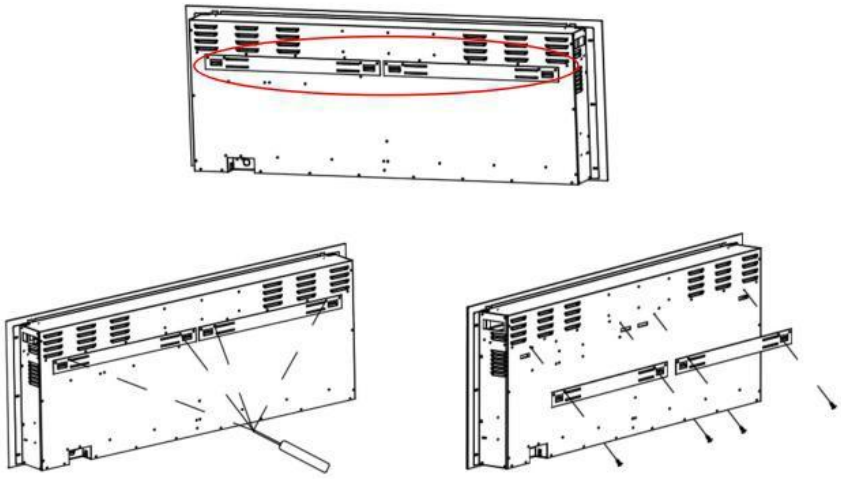

SPS-60/74/100B Soporte de muro ilustrado

Instalación de soporte en “L”

A. Retire el tornillo de plata en la parte inferior del aparato. **(Fig 3-1).** Reserve el tornillo.

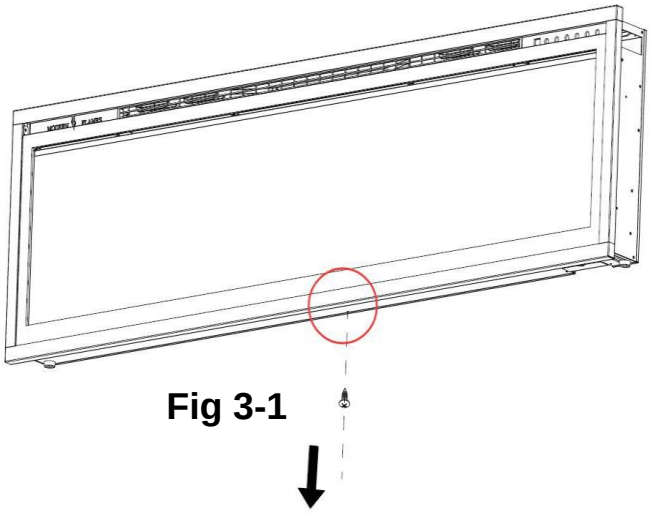

Fig 3-1

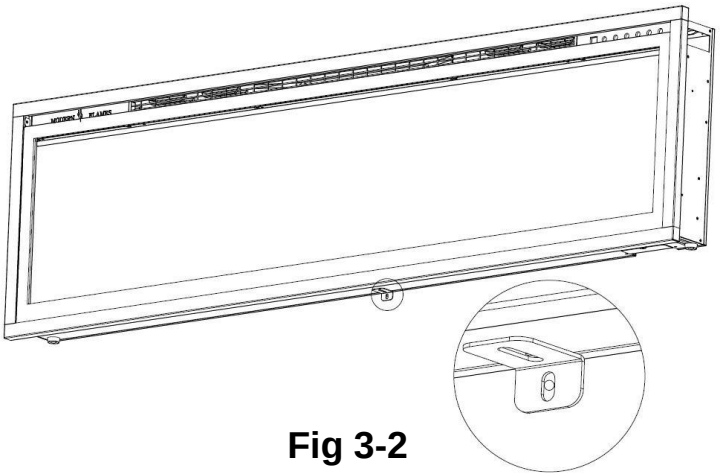

Fig 3-2

B. Usando el tornillo previamente removido, fijó el soporte en L (suministrado) a la parte inferior de la caja de la chimenea. **Fig 3-2)**

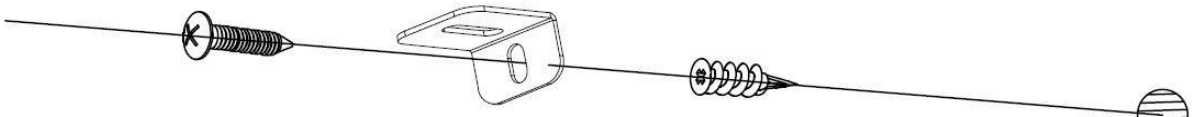

Fig 3-3

C. Instale el ancla de plástico en la pared seca, luego instale el tornillo **B** (suministrado) en el agujero del soporte L en el ancla de la pared para asegurar la chimenea de salir de los ganchos. **(Fig 3-3)**

Instalación de cableado duro

ADVERTENCIA

APAGUE COMPLETAMENTE EL APARATO Y DEJE ENFRIAR ANTES DE SU MANTENIMIENTO. SÓLO UNA PERSONA DE SERVICIO CALIFICADA DEBE PRESTAR SERVICIO Y REPARAR ESTE APARATO ELÉCTRICO.

CONEXIÓN DE CABLEADO DURO

Si es necesario para alambre duro este aparato, un electricista calificado debe quitar la conexión del cable, y el cable del aparato directamente al cableado doméstico.

Este aparato debe estar conectado eléctricamente y conectado a tierra de acuerdo con los códigos locales si está cableado. A falta de códigos locales, utilice el actual CSA C22.1 CANADIAN ELECTRICAL CODE en Canadá o el actual ANSI/NFPA 70 NATIONAL ELECTRICAL CODE en los Estados Unidos.

Fig. 1

Fig. 2

APAGUE PRIMERO LA ENERGÍA DEL CIRCUITO DE SOPORTE

A. Retire la placa de cubierta de la parte inferior derecha del aparato quitando los tres tornillos, como se muestra arriba. (VER FIG.1)

B. Quitar los conectores de alambre del cable de alimentación. El cable de alimentación puede ser descartado. (VER FIG.2)

C. Tome la nueva placa de cubierta, suministrada en la bolsa de hardware y perforar el agujero de 7/8" (22.2mm) e instalar un conector de caja a través, en la caja de conexiones. Coloque la abrazadera del conector de la caja en los cables de alimentación.

D. Usando los conectores de alambre, conecte los alambres verdes (G), los alambres blancos comunes (N) juntos, luego los alambres negros calientes (L), (VER FIG.3)

E. Volver a instalar la placa de cubierta utilizando los tres tornillos, como se muestra en FIG.1.

Conector
de caja

Fig. 3

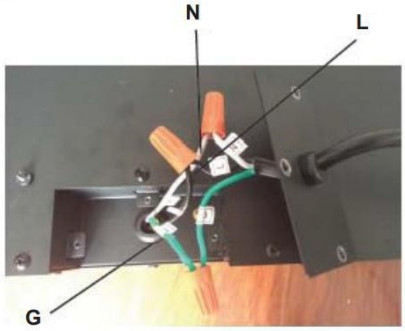

Troncos Driftwood e instalación de cristal glaciar

A. El frente de cristal debe ser removido y el aparato debe ser montado en su ubicación final antes de que los troncos de madera de deriva y los cristales del glaciar sean instalados.

B. La foto de abajo muestra la ubicación recomendada del registro, pero los registros pueden ser arreglados a los clientes.

C. Añadir cristales glaciares alrededor de los troncos.

SPS LOG PLACEMENT

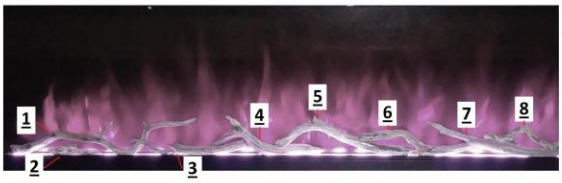

SPS-50B

SPS-60B

SPS-74B

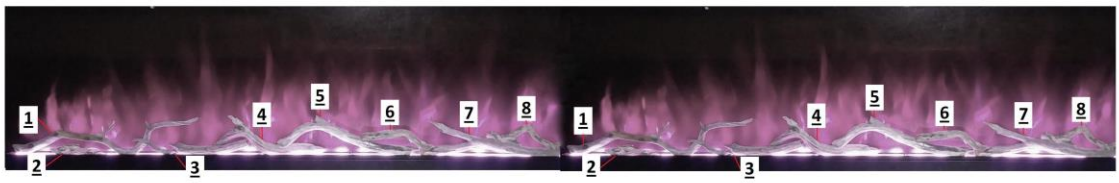

SPS-100B

(Troncos Driftwood)

Operación

Lea y entienda todo el manual del propietario, incluyendo toda la información de seguridad, antes de conectarse o usar este producto. De no hacerlo, podría resultar en descargas eléctricas, fuego, lesiones graves o la muerte.

Energía

Conecte el cable de alimentación a una toma de 110~120 Volt 15 Amp (ver INFORMACIÓN IMPORTANTE DE SEGURIDAD en las Páginas 2 y 3). Asegúrese de que la salida está en buenas condiciones y el enchufe no está suelto. NUNCA exceder el amperaje máximo para el circuito. NO enchufe otros aparatos en el mismo circuito.

Métodos de operación

Esta chimenea eléctrica puede ser accionada por el PANEL DE CONTROL TOUCH ON, situado en la esquina superior derecha de la chimenea o por el CONTROL REMOTO alimentado por batería.

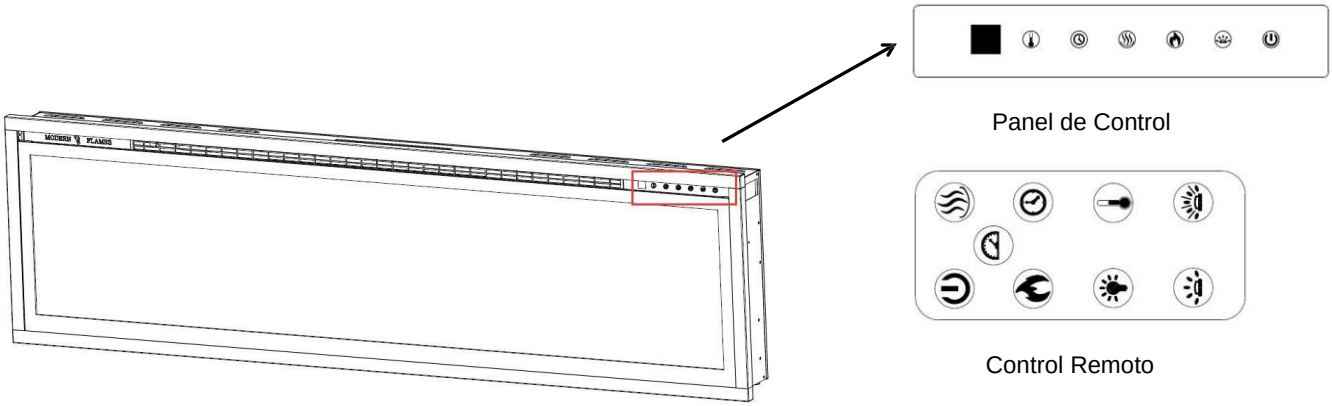

Operación del panel de control táctil

BOTÓN	FUNCIÓN	ACCIÓN E INDICACIÓN
ENERGIA	**ON**: Permite funciones de panel de control y control remoto. Enciende la llama. **OFF**: Desactiva funciones de panel de control y control remoto. Apaga llama.	1. **Pulse una vez:** La luz indicadora se enciende. La energía se enciende. Todas las funciones activadas. 2. **Pulse de nuevo**: La llama se apaga. La unidad se pone en espera. Todas las funciones se apagan.
MEDIA	**BOTÓN CAMA**: Activa la cama de los medios y cambia de color. **NOTA:** el efecto de color permanece encendido hasta que se apaga el botón de encendido. **NOTA:** esta chimenea tiene función de memoria para la cama de brasa.	1. **Pulse una vez:** Enciende cama de leños. **Pulse de nuevo:** hasta alcanzar el color deseado. En total diez colores y un modo de desvanecimiento.**01-02-03-04-05-06-07-08-09-10-11**

FLAMA	**Botón de Flama**: Cambia color de flama. **NOTA:** el efecto de color permanece encendido hasta que se apaga el botón de encendido. **NOTA:** esta chimenea tiene función de memoria para la llama.	1. **Pulse una vez:** Flama de color se ilummina. **Pulse de nuevo:** hasta alcanzar el color deseado. En total, diez colores para la llama y un modo de desvanecimiento **01-02-03-04-05-06- 07-08-09-10-11.**
CALEFACCIÓN	**Botón de calefacción**: Enciende y apaga el calentador. **NOTA:** El calentador sólo funciona cuando la llama está encendida. Si la llama está apagada, el calentador no se enciende. **NOTA:**Para evitar el sobrecalentamiento, el ventilador del calentador soplará aire fresco durante 8-10 segundos antes de que el calentador se encienda y después de que el calentador se apague.	Activa/desactiva el calentador y el soplador. Ajustes: **H0** – Apagar calentador y ventilación **H1** – Calentador bajo con 750W **H2** – Calentador alto con 1465W (5000BTUs) **NOTA**: Pulse y mantenga pulsado el botón del calentador durante 5 segundos para bloquear/ desbloquear el calentador y el termostato.
TEMPORIZADOR	**Botón temporizador**: Controla la configuración del temporizador para apagar la chimenea en el momento seleccionado. Los ajustes varían de 30min a 8 horas.	1. **Pulse una vez:** La luz indicadora se enciende. El temporizador por defecto es de 0,5 horas. 2. **Pulse otra vez:** hasta que se alcance la configuración deseada.

TEMPERATURA

Pulse una vez: Indicador de panel táctil se activa.

Pulse otra vez: hasta alcanzar la temperatura deseada. La pantalla digital muestra los ajustes 0-10. El cuadro siguiente muestra las temperaturas correspondientes:

NO	0	1	2	3	4	5	6	7	8	9	10	N
℃	20	21	22	23	24	25	26	27	28	29	30	C
℉	68	70	72	74	76	78	80	82	84	86	88	F

NOTA: Pulse el botón durante 5 segundos para cambiar entre °C y °F

OPERACIÓN DE CONTROL REMOTO

BOTÓN	FUNCIÓN	ACCIÓN E INDICACIÓN
ENERGÍA	**ON**: Permite funciones de panel de control y control remoto. Enciende la llama. **OFF**: Desactiva funciones de panel de control y control remoto. Apaga llama.	1. **Pulse una vez:** La luz indicadora se enciende. La energía se enciende. Todas las funciones activadas. 2. **Pulse otra vez**. La llama se apaga. La unidad se pone en espera. Todas las funciones se apagan.
VELOCIDAD FLAMA	**Botón de velocidad de flama**: Controla la velocidad de la llama. Hay 3 ajustes de velocidad de llama: 01 (más lento), 02 (medio), 03 (más rápido).	1. **Pulse una vez:** Indica la velocidad actual de la llama. 2. **Pulse otra vez** hasta que se alcance la configuración deseada. La pantalla muestra la configuración. El valor predeterminado es 02 (velocidad media)
FLAMA	**Botón de flama**: Cambia color de flama. **NOTA:** el efecto de color permanece encendido hasta que se apaga el botón de encendido. **NOTA:** esta chimenea tiene función de memoria para la llama.	**Pulse una vez:** El color de la flama ilumina. **Pulse otra vez** hasta que se alcanza el color deseado. En total, diez colores para la llama y un modo de desvanecimiento.**01-02-03-04-05-06- 07-08-09-10-11.**
BRILLO FLAMA	**Botón brillo de flama**: Hace que la flama sea más tenue y más brillante. **NOTE:** La llama permanece encendida hasta que se apaga el botón de encendido.	1. **Pulse una vez:** Brillo de flama activado 2. **Pulse otra vez** hasta que se alcance la configuración deseada. **F5-F4-F3-F2-F1**
CALEFA-CCIÓN	**Botón de calefacción**: Enciende y apaga el calentador. **NOTA:** El calentador sólo funciona cuando la llama está encendida. Si la llama está apagada, el calentador no se enciende. **NOTA:** Para evitar el sobrecalentamiento, el ventilador del calentador soplará aire fresco durante 8-10 segundos antes de que el calentador se encienda y después de que el calentador se apague.	Activa/desactiva el calentador y el soplador. Ajustes: **H0** - Calentador y soplador fuera **H1** - Calefacción baja con 750W **H2** - Calentador de alta con 1465W (5000BTUs) **NOTA**: Pulse y mantenga pulsado el botón del calentador durante 5 segundos para bloquear/ desbloquear el calentador y el termostato.

TEMPORIZADOR	**Botón temporizador**: Controla la configuración del temporizador para apagar la chimenea en el momento seleccionado. Los ajustes varían de 30min a 8 horas.	1. **Pulse una vez:** La luz indicadora se enciende. El temporizador por defecto es de 0,5 horas. 2. **Pulse otra vez** hasta que se alcance la configuración deseada.

<table>
<tr>
<td>
TEMPORIZADOR</td>
<td colspan="2">

Pulse una vez: El indicador del panel táctil se activa.

Pulse otra vez: hasta alcanzar la temperatura deseada. La pantalla digital muestra los ajustes 0-10. La siguiente tabla muestra las temperaturas correspondientes:

NO	0	1	2	3	4	5	6	7	8	9	10	N
℃	20	21	22	23	24	25	26	27	28	29	30	C
℉	68	70	72	74	76	78	80	82	84	86	88	F

NOTA: Pulse el botón durante 5 segundos para cambiar entre °C y **°**F

</td>
</tr>
<tr>
<td>
MEDIA</td>
<td>

Botón de cama: Activa la cama de los medios y cambia de color.

NOTA: el efecto de color permanece encendido hasta que se apaga el botón de encendido.

NOTA: esta chimenea tiene función de memoria para la cama de brasa.

</td>
<td>

Pulse una vez: Se enciende cama de brasas.

Pulse otra vez hasta alcanzar el color deseado. En total diez colores y un modo de desvanecimiento.**01-02-03-04-05-06-07-08-09-10-11**

</td>
</tr>
<tr>
<td>
BRILLO</td>
<td>

Botón de brillo: Hace que la cama sea más tenue y más brillante.

NOTA: El brillo de la luz LED permanece encendido hasta que se apaga el botón de encendido.

</td>
<td>

Pulse una vez: El brillo se activa.

Pulse otra vez hasta que se alcance el ajuste deseado. En total 5 niveles.

L5 - L4 - L3 - L2 - L1

</td>
</tr>
</table>

AVISO	Cuando el calentador se enciende por primera vez, un ligero olor puede estar presente. Esto es normal y no debe ocurrir de nuevo a menos que el calentador no se utiliza durante un largo período de tiempo.

AVISO	Para mejorar el funcionamiento, apunte el mando a distancia a la parte frontal de la chimenea. NO presione los botones demasiado rápido. Dale tiempo a la unidad para responder a cada orden.

Control de Limitación de Temperatura

Este calentador está equipado con un Control de Limitación de Temperatura. Si el calentador alcanza una temperatura insegura, el calentador se apagará automáticamente. Para el reinicio:

1. Desconecte el cable de alimentación de la salida. Espere 5 minutos.
2. Inspeccione la chimenea para asegurarse de que no hay respiraderos bloqueados u obstruidos con polvo o pelusa. Si lo son, utilice un vacío para limpiar las zonas de ventilación.
3. Enchufar el cable de alimentación de nuevo en la salida.
4. Si el problema continúa, haga que un profesional inspeccione su salida y cableado.

Información de la batería de control remoto

- El control remoto utiliza una batería CR2025 (Incluido)

NUNCA deseche las baterías en **fuego.** El incumplimiento de esta precaución puede provocar una explosión. Deseche las baterías en su centro local de procesamiento de materiales peligrosos.

Cuidado y Mantenimiento

Limpieza

SIEMPRE apague el calentador y desconecte el cable de alimentación de la salida antes de limpiar, realizar mantenimiento o mover esta chimenea. No hacerlo podría resultar en descargas eléctricas, fuego o lesiones personales

NUNCA se sumerja en agua o rocíe con agua. Hacerlo podría resultar en descargas eléctricas, fuego o lesiones personales.

Metal:

- Limpiar usando un paño suave, ligeramente humedecido con un producto a base de aceite cítrico.
- **NO** utilice pulidor de latón o limpiadores para el hogar, ya que estos productos dañarán el acabado de metal.

Vidrio:

- Utilice un limpiador de vidrio de buena calidad rociado sobre la tela o la toalla. Seque a fondo con una toalla de papel o tela sin pelusa.
- **NUNCA** utilice limpiadores abrasivos, aerosoles líquidos, o cualquier limpiador que pueda rayar la superficie.

Ventilación:

- Utilice un aspirador o un aspirador para eliminar el polvo y la suciedad de las zonas de calefacción y ventilación.

Plástico:

- Limpie suavemente con un paño ligeramente húmedo y una solución suave de jabón para platos y agua tibia.
- **NUNCA** utilice limpiadores abrasivos, aerosoles líquidos, o cualquier limpiador que pueda rayar la superficie.

Mantenimiento

¡Riesgo de choque eléctrico! ¡NO ABRAS ningún panel! ¡No hay partes utilizables dentro!

SIEMPRE apague el calentador y desconecte el cable de alimentación de la salida antes de limpiar, realizar mantenimiento o mover esta chimenea. El no hacerlo podría resultar en descargas eléctricas, fuego o lesiones personales.

Piezas eléctricas y móviles:

- Los motores del ventilador están lubricados en la fábrica y no requieren lubricación.

- Los componentes eléctricos están integrados en la chimenea y no son utilizables por el consumidor.

Almacenamiento:

- Almacene el calentador en un lugar limpio y seco cuando no esté en uso.

¡ATENCIÓN! NINGÚN SERVICIO de mantenimiento de las piezas internas o eléctricas debe ser realizado por el consumidor. No dé el servicio de la unidad usted mismo.

LA CASA de las CHIMENEAS

Calor Decoracion Tecnologia

www.lacasadelaschimeneas.com.mx